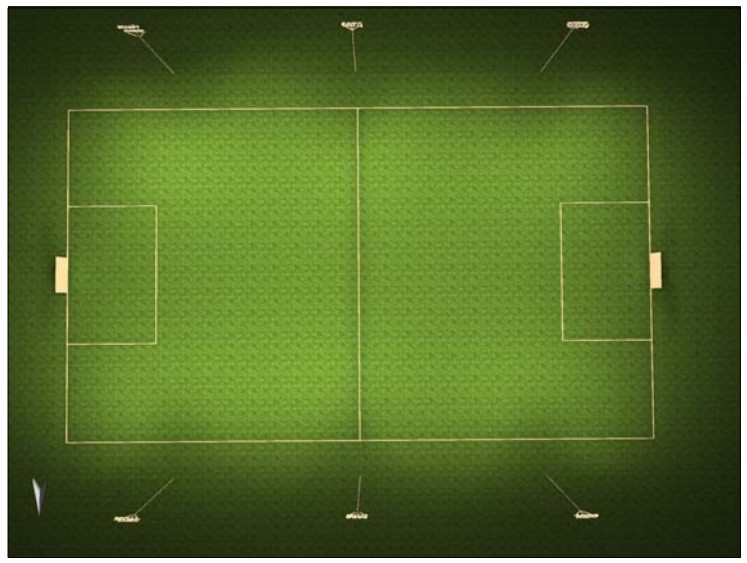

DETALHE : VISTA PROJEÇÃO LUMINOTÉCNICA

DETALHE : DIRECIONAMENTO DE FOCO

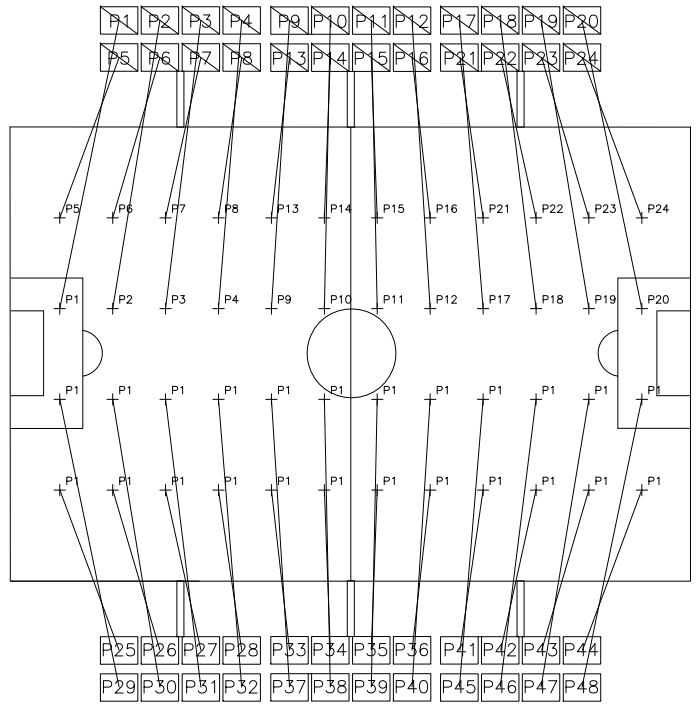

PREFEITURA MUNICIPAL DE SÃO MIGUEL DO ANTA

INSTALAÇÃO DE ILUMINAÇÃO ESPORTIVA EM CAMPO DE FUTEBOL

COMUNIDADE DOS PINGOS

POSTE 1 - QUADRO GERAL PROTEÇÃO E COMANDO

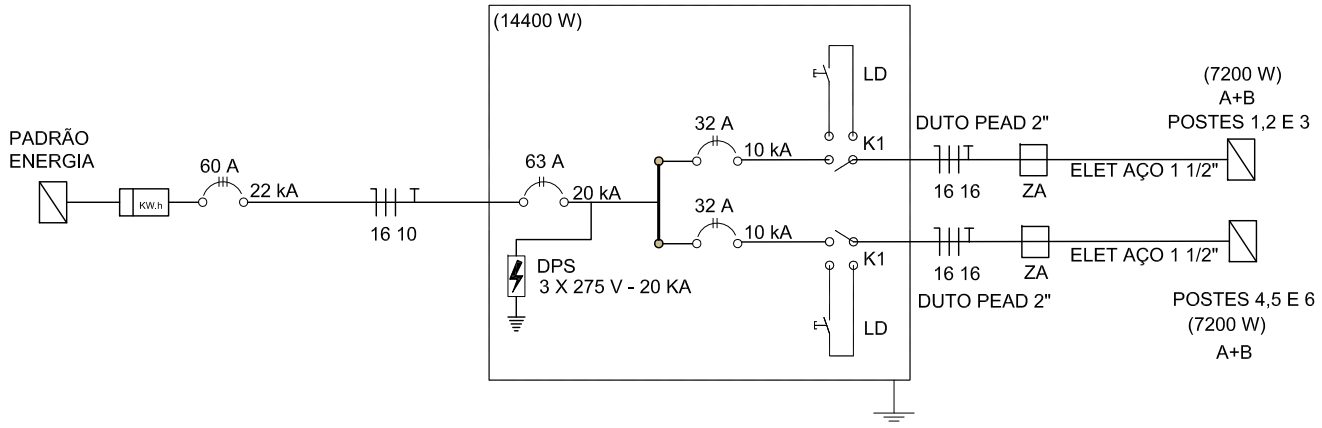

POSTE 1 - QGBT - QUADRO GERAL DE BAIXA TENSÃO

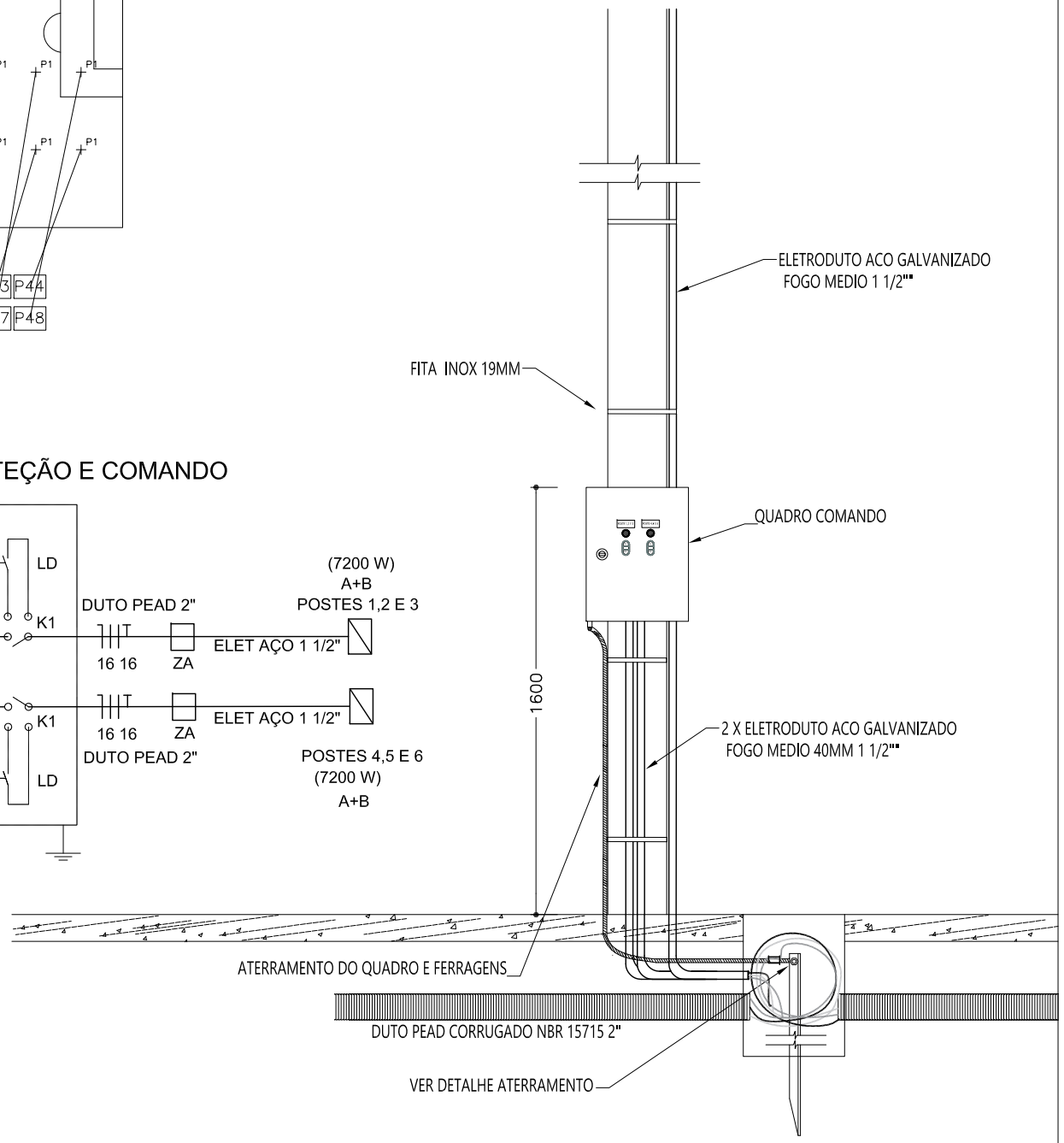

DISTRIBUIÇÃO AUTOMÁTICA DE CÓPIAS

DISTR.	QTDE/TIPO	ORGÃO

c				
b				
a				
	DATA	FEITO	VISTO	APROV.

ALTERAÇÕES

CLASSIFICAÇÃO

NOTAS:

OS CABOS A SEREM UTILIZADOS NOS PROJETOS DE REDE SECUNDÁRIA SÃO DE CONDUTORES FASE EM COBRE FLEXÍVEL CABO DE COBRE FLEXÍVEL, CLASSE 5, ISOLAMENTO TIPO EPR/ HEPR, NÃO HALOGENADO, ANTICHAMA, TERMOFIXO, UNIPOLAR, SEÇÃO 25 MM2, 90°C, 0,6/1KV e O CONDUTOR DE PROTEÇÃO EM COBRE FLEXÍVEL CABO DE COBRE FLEXÍVEL, CLASSE 5, ISOLAMENTO TIPO EPR/ HEPR, NÃO HALOGENADO, ANTICHAMA, TERMOFIXO, UNIPOLAR, SEÇÃO 16 MM2, 90°C, 0,6/1KV, .

VER DETALHES DE INSTALAÇÃO DAS REDES SUBTERRANEA EM DUTOS CORRUGADOS DE PEAD DIAMENTRO DE 63MM (NBR 15715), APLICADOS NO SOLO A UMA PROFUNDIDADE MÍNIMA DE 50 CM CONFORME RECOMENDAÇÕES DA NBR 5410.

TODOS OS MATERIAIS E/OU EQUIPAMENTOS FORNECIDOS PELA CONTRATADA DEVERÃO TER O NÍVEL DE QUALIDADE MAIS ELEVADO DAS RESPECTIVAS LINHAS, SATISFAZENDO ESPECIFICAÇÕES DA ASSOCIAÇÃO BRASILEIRA DE NORMA TÉCNICAS - ABNT, DO INSTITUTO NACIONAL DE METROLOGIA, QUALIDADE E TECNOLOGIA - INMETRO

EP3 ENERGIA
EP3 Energia Ltda
projetos@ep3energia.com.br

R.T.
Emerson Pereira Araujo
Assinado de forma digital por Emerson Pereira Araujo
DN: c=Brasil, ou=Engenheiro (Eletricista), email=emerson@ep3energia.com.br, cn=Emerson Pereira Araujo, o=CREA-MG 151073/D
Dados: 2024.11.19 21:08:18 -03'00

Emerson Pereira Araújo
Engenheiro Eletricista
CREA-MG:151073/D

PROPRIETÁRIO/ CONTRATANTE: PREFEITURA MUNICIPAL DE SÃO MIGUEL DO ANTA

CPF/CNPJ: 18.133.926/0001-10

PROJETO DE INSTALAÇÃO DE ILUMINAÇÃO ESPORTIVA COM PROJETORES DIRECIONAIS DE TECNOLOGIA LED, POSTE DE CONCRETO TIPO DUPLO TÊ 12-600 daNs - COMUNIDADE DOS PINGOS
SÃO MIGUEL DO ANTA - MG

Escala: INDICADA

No. de obra:

No. do projeto:

Folha: 02/03

ARQ:

Formato A3 : tamanho 420 x 297 mm